Erledigt Wand oder Tischhalterung für einen DELL U4919DW

Beitrag von „Landu“ vom 26. Oktober 2020, 15:12

Hallo zusammen,

ich suche eine Wand oder Tischhalterung für einen DELL U4919DW. Mit Neigung wäre echt gut.

Leider weiß ich nicht was ich da nehmen kann, da die gängigen alle für so große nicht angezeigt werden und die Wandhalterungen eher für Fernseher sind.

Könnte da jemand unterstützen?

Beitrag von „al6042“ vom 26. Oktober 2020, 15:36

Hi,

auf Grund des Gewichts und der Überbreite wäre ggf. folgende TIschhalterung spannend:
https://www.idealo.de/preisver...529043_-mp210c-hftek.html

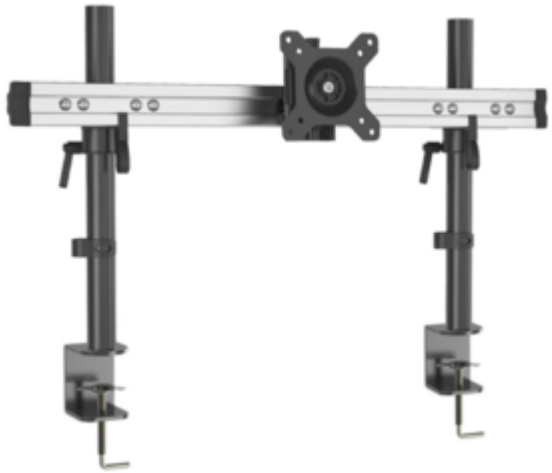

Beitrag von „Landu“ vom 26. Oktober 2020, 15:48

Die passt leider nicht von der Höhe her, da ich noch zwei weitere Monitore habe und den 49 drüber stellen möchte

---

Beitrag von „al6042“ vom 26. Oktober 2020, 15:59

Oha... ich erinnere mich an die Beiden...
Wird das ein Nachbau der Brücke vom Raumschiff Enterprise?

Macht es dann nicht Sinn zu dem bereits bestehenden Aufbau ein Wandhalterung für den Riesen-Monitor oben drüber zu montieren?

Beitrag von „Landu“ vom 26. Oktober 2020, 16:21

Haha so in der Art

Ja eine Wandhalterung würde ich auch nehmen, nur hab ich jetzt an diversen Stellen gelesen, dass dies bei den 49 zu Problemen führen soll

---

Beitrag von „Landu“ vom 30. Oktober 2020, 19:42

Ich wollte euch das Ergebnis mal nicht vorenthalten

Das ganze hängt an meiner Radeon Vega 56

Danke an al6042 für die Unterstützung

Beitrag von „al6042“ vom 30. Oktober 2020, 19:44

Wow... Genial...

Und alle mit 60Hz unterwegs... Respekt!!!