Die super OOB Bluetooth Karte macht mehr Probleme als Intel. Bitte um Hilfe.

Beitrag von „Judzhin“ vom 25. Mai 2022, 18:39
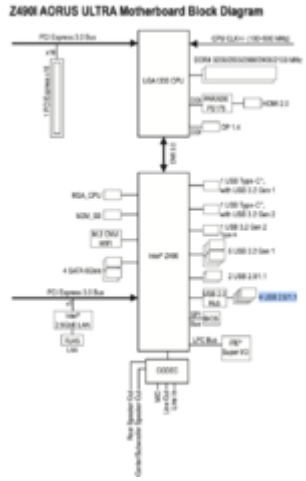
das irgendwas nicht stimmt. ist mir schon klar hat es damit zu tun, dass HS02 ein hub ist?