Erledigt Mac Pro 1.1 Umbau mATX

Beitrag von „LuckyOldMan“ vom 26. Juli 2017, 21:50

Sowas gibt es vor-konfektioniert ... http://g5atxcables.weebly.com/g5-atx-adapter-cables.html
.. oder man macht es selber. Es gibt divers Skizzen eines Anschlußplans im INet.
Ich schau mal in meinem Fundus - da habe ich bestimmt was. Ich würde da an dem Platinchen überhaupt nichs rumlöten, sondern Alles so lassen, wie es ist.

Gruß
LOM

P.S.:
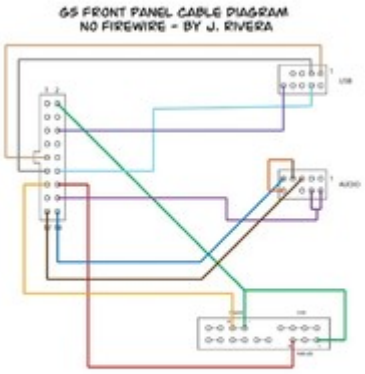
Hier ein Bild der Beschaltung: