Erledigt

Hat jemand vom MacPro 1.1 die Steckerbelegung des Frontpanels

Beitrag von „Griven“ vom 30. Januar 2015, 16:30
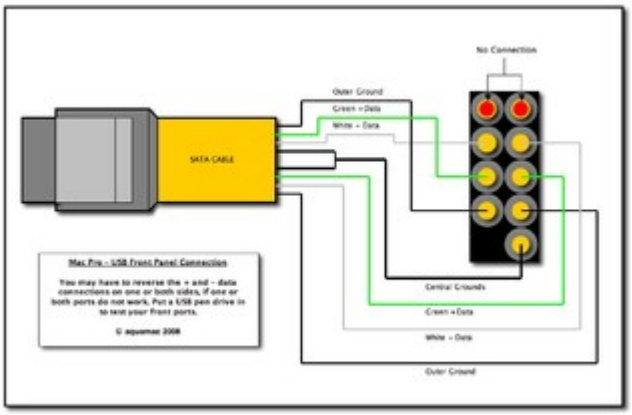
Kann ich auch noch mit dienen: